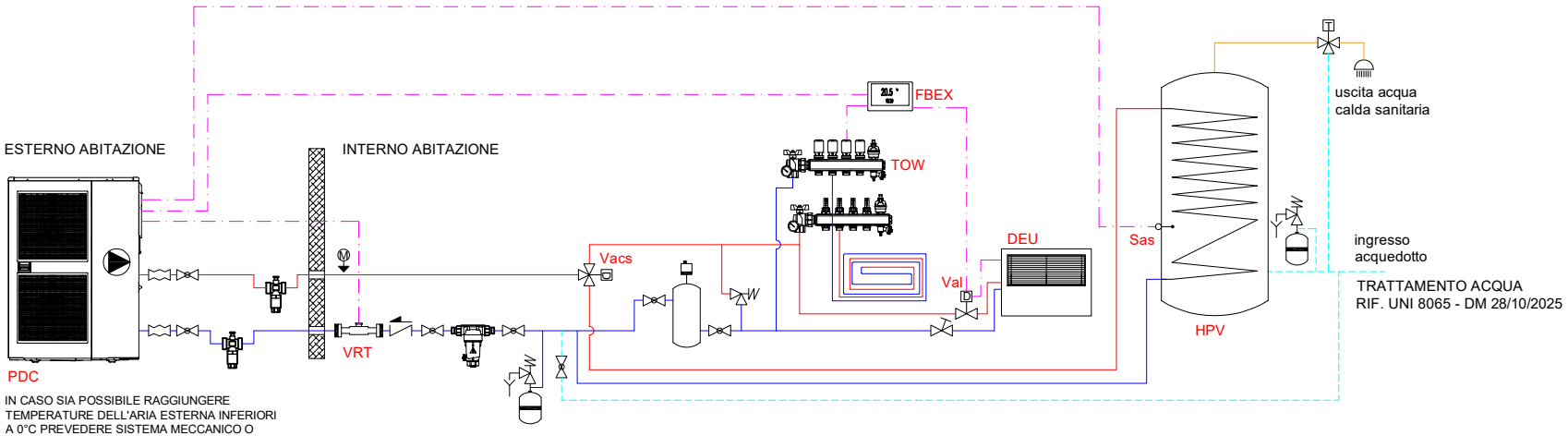

LEGENDA SIMBOLI IDRAULICI

- VALVOLA DUE VIE DI ZONA
- VALVOLA TRE VIE DEVIATRICE
- VALVOLA DI NON RITORNO
- MANOMETRO
- TERMOMETRO
- BY-PASS DIFFERENZIALE
- VALVOLA A SFERA
- VALVOLA DI SICUREZZA
- VASO DI ESPANSIONE
- GIUNTO ANTIVIBRANTE
- MISCELATORE TERMOSTATICO ACS
- POMPA DI RILANCIO
- CONTATORE PORTATA ACQUA VORTEX
- VALVOLA ANTIGELO
- ACCUMULO INERZIALE
- FILTRO DEFANGATORE MAGNETICO

LEGENDA TUBAZIONI IDRAULICHE

- Mandata impianto riscaldamento
- Ritorno impianto riscaldamento
- Acqua calda sanitaria
- Acqua fredda sanitaria

LEGENDA CAVI ELETTRICI

- Connessione elettrica

vedi schema elettrico per la tipologia di cavo

LEGENDA DESCRIZIONI

PDC	pompa di calore MIRAI 4.0
DEU	deumidificatore
HPV	bollitore HPV
FBEX	febos X
TOW	collettore topway
VRT	contatore vortex
Vacs	valvola deviatrice sanitaria
Sas	sonda acqua sanitaria
Val	valvola motorizzata due vie

Lo schema rappresenta una indicazione del principio di funzionamento e non sostituisce il progetto eseguito da un tecnico abilitato, responsabile del calcolo, del dimensionamento e della rispondenza alle normative vigenti.
Nello schema non vengono necessariamente rappresentati tutti i componenti e le sicurezze necessarie per il funzionamento dell'impianto.
EMMETI spa declina ogni responsabilità sull'ambito pratico di applicazione dello schema.
Dati tecnici e dimensionali: vedere documentazione Emmeti.

10.017 10/2026 rev.01

Descrizione:

SCHEMA FUNZIONALE DI CENTRALE TERMICA IN POMPA DI CALORE COMPOSTA DA POMPA DI CALORE EMMETI MIRAI

MIRAI 4.0 - SISTEMA FEBOS X - SISTEMA RADIANTE RISCALDAMENTO E RAFFRESCAMENTO - BOLLITORE HPV - DEUMIDIFICAZIONE

EMMETI

(*1) contatore di energia elettrico monofase - l'uscita impulsiva va configurata P-02 = 1000PUL

(*2) verificare nel manuale del deumidificatore il contatto di attivazione

LEGENDA CAVI ELETTRICI

- Cavo di segnale <24V
- Cavo trasmisione dati RS485
- Cavo di comando o in tensione 230V

LEGENDA SIMBOLI ELETTRICI

- testa elettrica con micro
- relè 230V
- resistenza elettrica

SONDA TEMPERATURA ACQUA CALDA SANITARIA posizionata su BOLLITORE SANITARIO

Sas

MORSETTIERA ELETTRICA "TERMINAL BLOCK" si trova a bordo pompa di calore Mirai 4.0 - unità esterna

in A+
in A-
B+
B-
in C+ (100)
in C-
in D+
in D- (101)
in S+
in E+ (102)
in E-
in F+ (103)
in F-
in G+ (104)
in G-
in H+ (105)
in H-
in X+
in X-
in S
in S

200 R1 out
201 T1 out
T2 out
L1 out
L2 out
P1 in
P0 in
202 M1 out
M2 out
203 P2 out
204 W1 out
205 U1 out

LAN 12Vcc, Signal, GND

RS-485 -, +, G

marrone S+
nero E+
blu E-

CONTATORE PORTATA ACQUA VORTEX

120 ohm 1/4 W

FEBOS ENERGY

L N
TAE 20 TAE 21 TAE 10 TAE 11
COM DIE1 DIE2 DIE3 DIE4
RS-485 + - GND

120 ohm 1/4 W

FEBOS X

GND
SENS2
SENS1
GND
RS485A
RS485B
REL2
REL1
L
N

FUSE 5A

TESTINE ELETTRICHE SU COLLETTORE IMPIANTO RADIANTE

è vietato far passare i cavi di segnale (RS-485) insieme ai cavi di alimentazione con tensione superiore a 50V. Il cavo di alimentazione deve essere dimensionato in modo di garantire una potenza di alimentazione massima di 1200W. Vietato il collegamento a stella.

L N POWER

MORSETTIERA DI ALIMENTAZIONE POMPA DI CALORE

(*1)

MARRONE

NERO BLU

MORSETTIERA VALVOLA TRE VIE DEVIATRICE PER PRODUZIONE ACS

MARRONE GRIGIO GRIGIO

CONTATTO SU SCHEDA DEUMIDIFICATORE (*2)

NERO BLU

Val - servomotore valvola due vie

F
N
230 V-50 Hz

Lo schema rappresenta una indicazione del principio di funzionamento e non sostituisce il progetto eseguito da un tecnico abilitato, responsabile del calcolo, del dimensionamento e della rispondenza alle normative vigenti.
Nello schema non vengono necessariamente rappresentati tutti i componenti e le sicurezze necessarie per il funzionamento dell'impianto.
EMMETI spa declina ogni responsabilità sull'ambito pratico di applicazione dello schema.
Dati tecnici e dimensionali: vedere documentazione Emmeti.

10.017 10/2026 rev.01

Descrizione:

SCHEMA FUNZIONALE DI CENTRALE TERMICA IN POMPA DI CALORE COMPOSTA DA POMPA DI CALORE EMMETI MIRAI

MIRAI 4.0 - SISTEMA FEBOS X - SISTEMA RADIANTE RISCALDAMENTO E RAFFRESCAMENTO - BOLLITORE HPV - DEUMIDIFICAZIONE

EMMETI